AT-LP140XP

使用說明書

DJ專業直接驅動式唱盤機

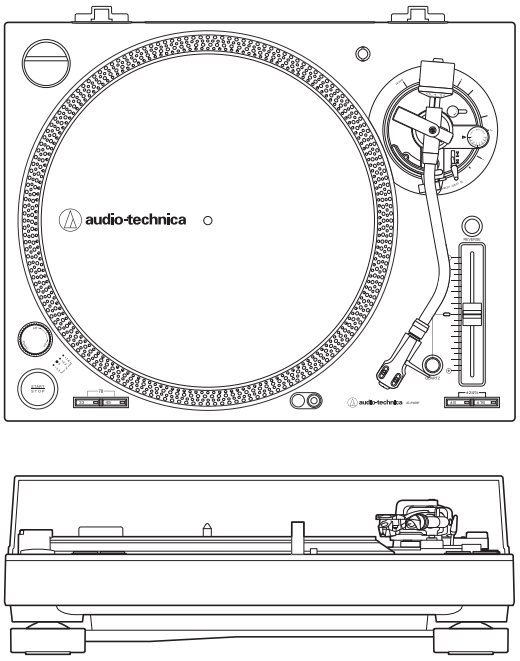

audio-technica

產品簡介

感謝您購買本「鐵三角」產品。
在使用本產品之前，請閱讀本使用說明書，以確保其正確使用。請妥善保管本說明書，以備日後參考。

本產品僅能在銷售產品的國家/地區使用。請確保本產品之工作電壓符合您所居住的國家/地區之規範。

包裝內容

在使用本產品之前，請確保包裝內包含以下部件。
如有物件缺漏或損壞，請聯絡當地的「鐵三角」經銷商。

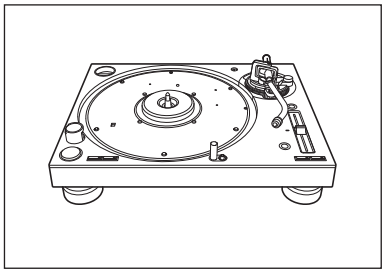

• 唱盤機本體

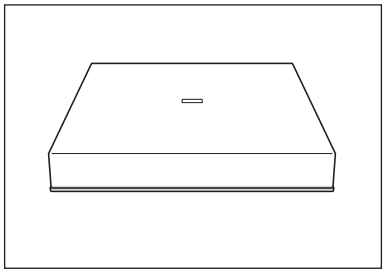

• 防塵蓋

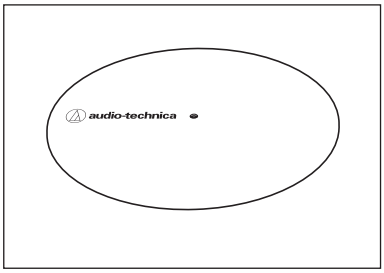

• 羊毛墊

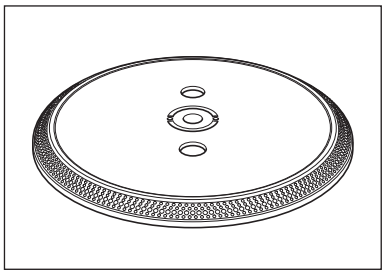

• 轉盤

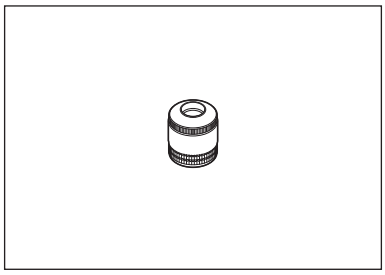

• 重錘

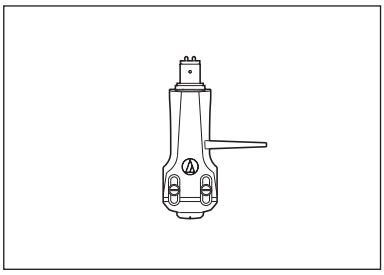

• 唱頭蓋(AT-HS6)及VM型立體聲唱頭(AT-XP3)

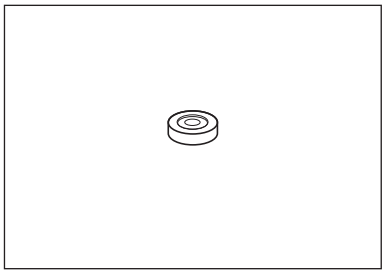

• 45轉轉接器

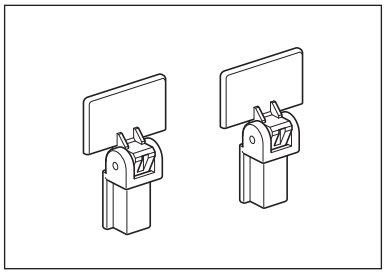

• 防塵蓋鉸鏈

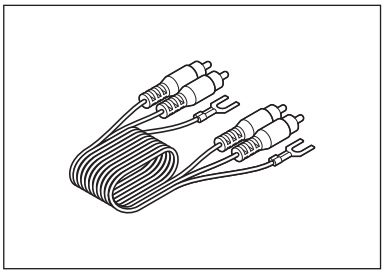

• RCA音源線 (約1.4m)

• 電源線
• 快速入門指南
• 注意事項

購買後，我們建議妥善保存包裝材料，以備日後儲存、搬遷或運送之用。

安全須知

雖然本產品採用安全設計，但使用不當仍可能引起事故。為防範事故於未然，使用本產品時請務必遵守下記事項。

重要資訊

警告:
請勿讓本裝置淋雨或處於濕氣下，以免起火或觸電。

注意:
- 不要讓本裝置暴露在水滴或潑灑到液體。
- 為避免觸電，請勿打開機殼。
- 僅能由合格維修人員進行維修。
- 不要讓本裝置暴露在陽光、火焰等過熱的環境之中。
- 不要讓本裝置受到強烈衝擊。
- 本設備應放置在靠近交流電源插座的位置，以便隨時可輕易插拔電源線插頭。
- 在緊急情況下，請迅速拔除本設備的電源線插頭。
- 本裝置上不得放置裝滿液體的物體，例如花瓶。
- 請勿在本裝置上放置任何明火源（例如點燃的蠟燭），以免起火。
- 請勿將本裝置安裝於密閉空間之中，例如書櫃或類似物件。
- 僅在通風良好的地方安裝本裝置。

美國/加拿大地區的顧客

注意
觸電危險 請勿打開

注意: 為了防止觸電，請勿拆下蓋板。內部並無使用者可自行維修的零件。請將內部調試交由合格的專業人員。請將所有維修工作交由合格的維修人員。

等邊三角形內有箭頭的閃電符號用意在於提醒使用者注意產品機殼內未絕緣的「危險電壓」，其強度可能會使人員觸電。

等邊三角形內的驚嘆號符號用意在於提醒使用者注意本產品隨附說明書中的重要操作與保養（維修）說明。

重要安全事項

1. 請詳讀這些說明。
2. 請保管這些說明。
3. 請留心所有警告。
4. 請遵循所有說明。
5. 請勿於靠近水的地方使用本設備。
6. 僅能使用乾布清潔。
7. 請勿堵塞任何通風孔。依據製造商提供的說明進行安裝。
8. 請勿於靠近任何熱源的地方安裝本設備，如散熱器、電熱器、火爐或其他會產生熱量的設備（包括擴大機）。

安全須知

9. 請勿破壞極性或接地插頭的安全設計。極性插頭具有兩個插片，一個寬，一個窄。接地插頭具有兩個插片和一個接地插腳。寬插片或接地插腳均能保護您的安全。如果無法將所提供的插頭插入您所使用的電源插座，請聯絡電工更換老舊的電源插座。
10. 保護電源線以免踩踏或擠壓，尤其是插頭、電源插座以及與設備連接的出線口。
11. 僅能使用製造商所指定的附件/配件。
12. 僅能使用製造商所指定或與本設備一同出售的推車、底座、三腳架、支架或置放桌。
    使用推車時，請小心移動推車/設備組合，以免傾倒而使人員受傷。

13. 打雷或長時間不使用本設備時，請拔出插頭。
14. 請將所有維修工作交由合格的維修人員。本設備受到任何形式的損壞時，如電源線或插頭受損、將液體濺灑至設備或物品掉入本設備、設備遭雨淋或受濕、設備無法正常操作或摔落，請維修。

FCC宣告

警告:
本裝置符合FCC規則第15部分。操作受以下兩個條件限制:(1)本裝置不得造成有害干擾，及(2)本裝置必須接受任何收到的干擾，包括可能造成不良操作的干擾。

注意:
請注意，本說明書中未明確許可的任何變更或修改皆可能導致用戶無法操作本設備。

註:本設備經過測試，證明符合FCC規則第15部分的B級數位裝置之限制。此等限制旨在提供合理的保護，防止安裝於住宅區時產生有害干擾。本設備會產生、使用並可能放射無線電頻率能量，若未按照說明安裝及使用，可能對無線電通訊產生有害干擾。但是，無法保證在特定安裝條件之下，必然不會產生干擾。如果該設備確實對無線電或電視接收造成有害干擾（可以透過關閉設備後再開啟來確定），建議使用者可嘗試以下一種或多種措施，排除干擾狀況:

– 調整接收天線的方向或位置。

– 增大該設備與接收器之間的距離。

– 將該設備與接收器插在不同電路的插座上。

– 洽詢經銷商或有經驗的無線電／電視技術人員，以獲得協助。

加拿大工業部聲明:
CAN ICES-3 (B)/NMB-3(B)

使用注意事項

唱盤機本體

- 請勿於高熱或潮濕、髒污或強烈振動之處放置或使用本產品。
- 應將本產品置於平坦的平面上。

唱頭

- 不使用本產品時，請安裝保護蓋以保護唱針。
- 請勿用手指觸摸唱頭的唱針。
- 不要讓唱頭的唱針撞到轉盤或唱片的邊緣。

部件名稱和功能

上方視圖

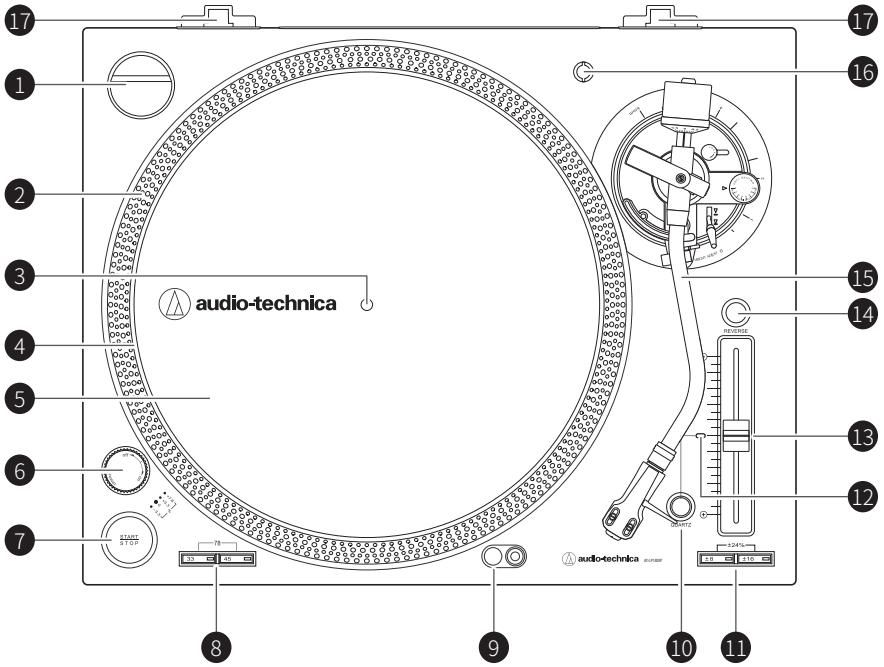

1. **45轉轉接器(顯示在插座中)**
   使用大中心孔徑將7"唱片固定在中心轉軸。
2. **頻閃點(位在轉盤邊緣)**
   配合電源開關旋鈕下方的頻閃燈一起使用，提供視覺上準確的轉盤速度指示。
3. **轉軸**
4. **轉盤**
   直接固定於中心轉軸/馬達軸的鋁合金壓鑄轉盤。
5. **羊毛墊**
6. **電源開關旋鈕**
   控制裝置的電源。
7. **START/STOP按鈕**
   操作和停止馬達/轉盤。
8. **轉盤速度按鈕**
   選擇33或45 RPM轉盤速度。同時按壓33和45按鈕可選擇78 RPM；兩個按鈕皆應亮燈。
9. **唱針觸點照明燈**
   提供指向唱針位置的照明，以便在低光下更容易操作。
10. **石英晶振按鈕**
    開啟/關閉變調功能。啟動石英晶振時，不論變調滑桿位置和速度範圍控制設定為何，轉盤都將保持0% RPM變調。
11. **速度範圍按鈕**
    選擇+/-8或16%速度範圍。
    同時按壓+/-8%和16%按鈕可選擇+/-24%；兩個按鈕皆應亮燈。
12. **變調選擇指示燈**
    對於標準或鎖定RPM設定顯示藍燈。
13. **變調滑桿控制**
    配合變調按鈕使用以更改轉盤轉速。位於中心定點位置時表示啟動石英鎖。
14. **倒轉控制按鈕**
    控制轉盤的轉動方向。
15. **唱臂**
    請參閱第6頁的「唱臂」以獲得詳細資訊。
16. **唱頭蓋插座**
    額外唱頭蓋(另售)的存放插座。
17. **防塵蓋鉸鏈座**
    防塵蓋鉸鏈安裝點。

部件名稱和功能

前後視圖

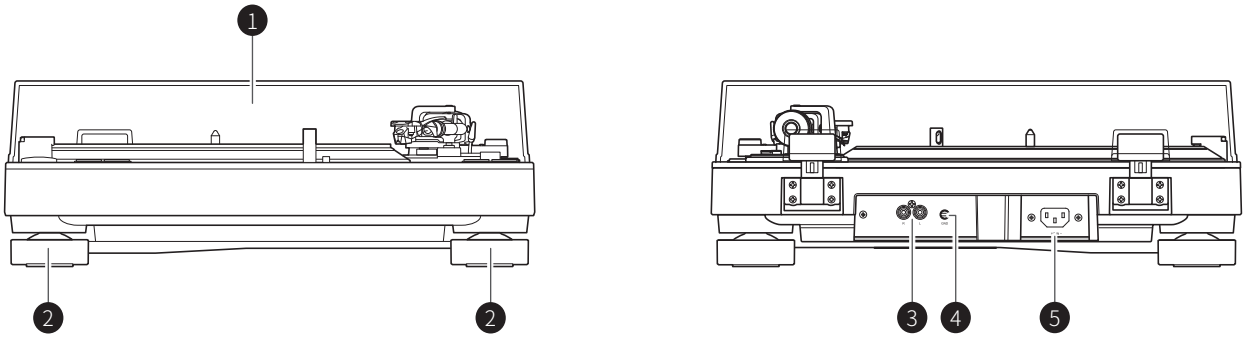

1. **防塵蓋**
2. **腳座**
   調整本產品的水平度。
3. **立體聲輸出端子**
   連接RCA音源線。將其連接至擴大機的PHONO輸入插孔。紅色端子為右聲道，白色端子為左聲道。
4. **接地（地線）端子**
   使用RCA音源線的接地線將擴大機的接地（地線）端子與本端子連接。
5. **AC插座**
   用於連接隨附的電源線。

部件名稱和功能

唱臂

❶ **重錘**
平衡唱臂並進行調整，以提供適當的針壓。

❷ **針壓環**
用於調整針壓。

❸ **唱臂升起**
可將唱臂自唱片表面垂直升起。

❹ **含鎖定夾的唱臂座**
使用鎖定夾固定唱臂，使其不能移動。

❺ **唱臂高度調整轉盤**
升起和降低唱臂，使其保持與唱片表面平行。

❻ **唱臂高度鎖**
鎖定唱臂高度設定。
嘗試調整高度之前，請務必完全解鎖。

❼ **抗滑控制轉盤**
播放唱片時，會有一個力作用於針尖之上並將其向內拉。透過將抗滑值設定為與針壓值相同，可以抵消此力。

❽ **唱臂上升控制桿**
操作唱臂升起的動作。

❾ **鎖定環**
將此環向左旋轉（逆時鐘旋轉）可固定唱頭蓋。若要取下唱頭蓋，請將此環向右旋轉。

❿ **唱頭蓋**
唱頭(AT-XP3)安裝於唱頭蓋(AT-HS6)。

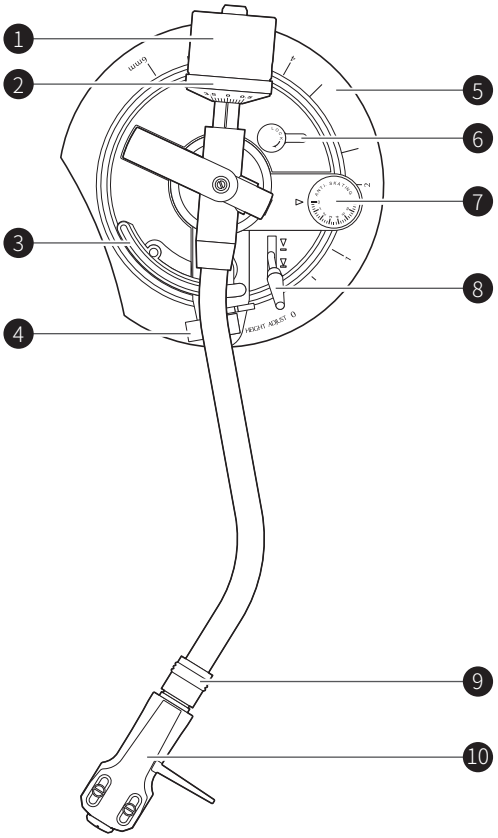

準備使用

放置轉盤

首次使用本產品前，需要對其進行組裝。
組裝完成之前，請勿連接電源線。

1. 將轉盤置於轉軸之上。
   - 放置轉盤時，為避免損壞轉軸，請對準轉軸與轉盤孔的位置，然後緩慢地將轉盤放置就位。
   - 確保轉盤完全固定在轉軸上。
2. 將羊毛墊放置在轉盤上方。

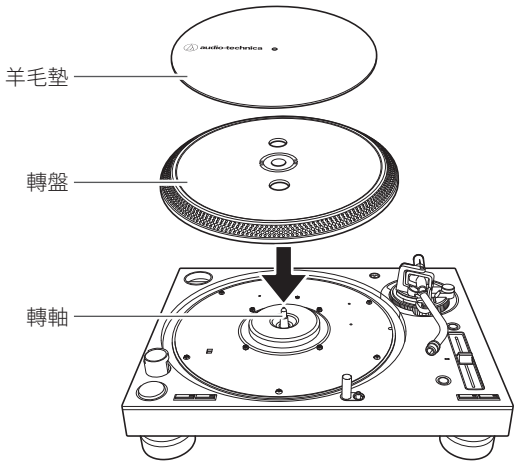

放置唱盤機

- 將本產品置於平面之上。
- 為了避免振動與聲壓的影響，請勿將本產品安放於揚聲器等物件旁邊。
- 若置於收音機旁邊，本產品可能會拾取無線電訊號。因此，應盡量使本產品遠離收音機。
- 若本產品靠近發出強無線電波的裝置（行動電話等），可能會產生噪訊。

唱盤機水平調整

1. 將本產品安放於要使用的位置之後，請調整腳座以使本產品水平擺放。
   - 視需要使用水平儀（另售），以確保本產品的水平度。

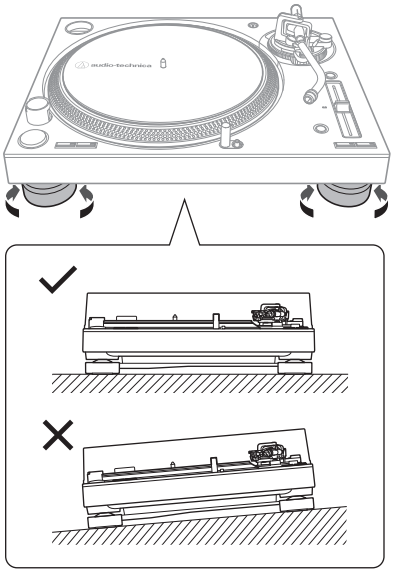

組裝唱臂

如果需要檢查唱臂的水平，請參閱第13頁的「調整唱臂的高度」。

1. 取下運送過程中用於固定唱臂的綁繩。
   - 使用鎖定夾暫時將唱臂固定至唱臂座。
2. 將唱頭蓋插入唱臂。
   - 握持唱頭蓋的左右邊緣，以免損壞唱針或切斷唱頭的電線。

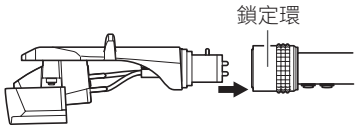

3. 插入唱頭蓋之後，逆時鐘轉動鎖定環（向左）。

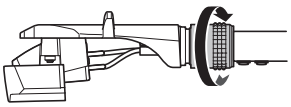

4. 使針壓環朝前，將重錘安裝於唱臂末端，並緩慢地逆時鐘轉動（向左）。

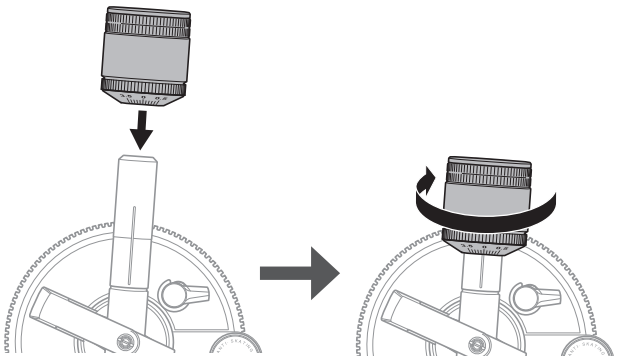

準備使用

唱臂平衡和針壓

為了使唱頭從唱片溝槽中正確拾取聲音，必須調整唱臂的平衡和針壓以適應唱頭的規格。若未正確調整唱臂的平衡和針壓，可能會損壞唱片或唱頭的唱針。

- 調整唱臂的平衡或針壓時，請勿將唱頭的唱針拖過唱片或轉盤。否則，可能會損壞唱針。

設定唱臂平衡

1. 移除唱頭的保護蓋。

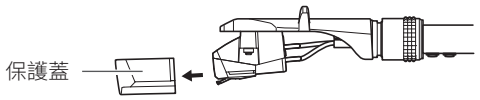

2. 輕輕握持唱頭蓋以防止唱臂移動的同時，解開鎖定夾。
   - 由於平衡尚未調整到位，因此唱臂會傾斜。

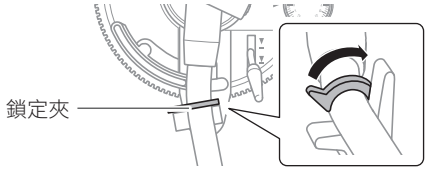

3. 繼續輕輕握持唱頭蓋，同時轉動重錘以調整唱臂平衡。
   - 調整平衡，以便在釋放唱頭蓋時使唱臂保持水平。

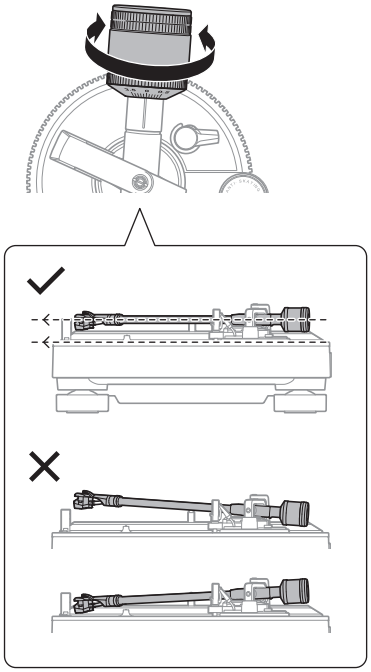

4. 將唱臂移回唱臂座，並閂上鎖定夾。

設定針壓

1. 轉動針壓環，使其「0」位置對準唱臂後端之中心線。進行此「歸零」動作時，請注意勿使重錘隨針壓環一同轉動。
   - 針壓不能僅透過轉動針壓環來調整。

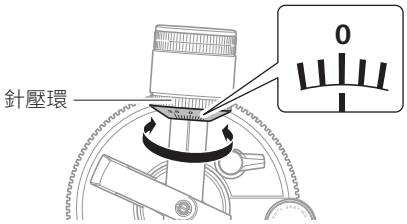

2. 將重錘和針壓環一同逆時鐘旋轉（向左），直至中心線對齊所使用唱頭之針壓值的刻度線。
   - 有關推薦的針壓值，請參閱唱頭製造商的規格。
   - 本產品隨附之唱頭的標準針壓值為3.0g。

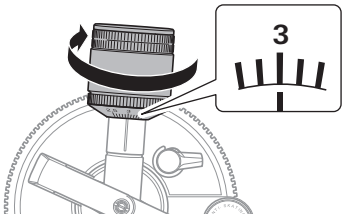

設定抗滑調整

播放唱片時，會有一個力作用於針尖之上並將其向內拉。透過將抗滑值設定為與針壓值相同，可以抵消此力。

1. 將抗滑控制撥盤刻度調整至與針壓值相同之數值。
   - 本產品隨附之唱頭的標準針壓值為3.0g。

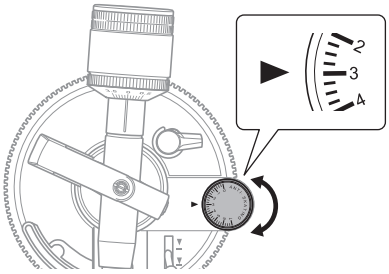

準備使用

安裝/取下防塵蓋

- 防塵蓋設計用於在不使用本產品時保護其敏感組件。在播放唱片時，應該卸下。
- 在播放中使用防塵蓋可導致唱片損壞或音質降低。
- 務必小心地卸除和更換防塵蓋。

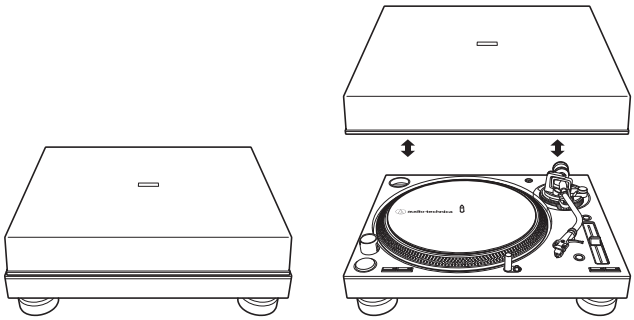

連接至相容裝置（揚聲器、擴大機等）

將RCA音源線連接至與您所使用之可連接裝置（擴大機、接收器、揚聲器、音效卡等）相容的輸入插孔。

- RCA音源線的紅色插孔用於右聲道(R)，白色插孔用於左聲道(L)。

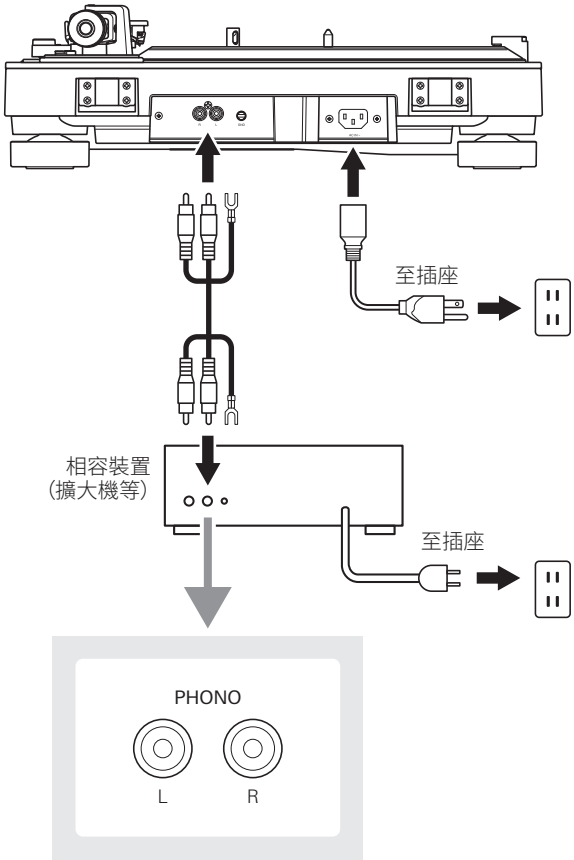

裝置帶PHONO輸入時*

* 視所連接的裝置而定，唱機輸入插孔附近可能存在接地（地線）端子。若存在接地（地線）端子，請使用RCA音源線的接地線進行連接。如此將有助於防止在播放中可能聽到的哼聲。

連接電源線

最後，當完成所有音訊連接時，請將隨附的電源線連接至產品，然後將電源線插頭插入近而方便的交流電插座。

播放唱片

播放唱片之前

1. 移除唱頭的保護蓋。
   - 若唱臂固定在唱臂座，請解開鎖定夾。

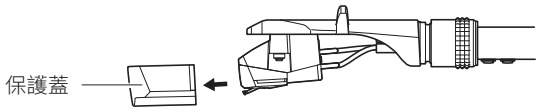

2. 將電源開關旋鈕轉至ON的位置。
   - 速度選擇器和頻閃照明燈將亮起。
3. 必要時，請按下按鈕以使用唱針觸點照明燈照亮唱片上的針尖位置。

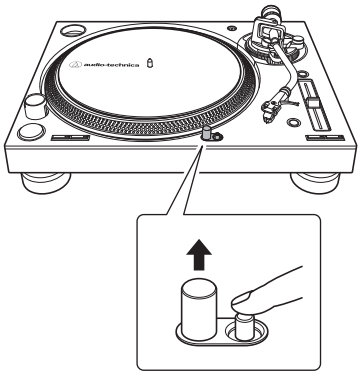

4. 將唱片置於轉盤上，使中心孔與對準轉軸。
   - 若播放45 RPM唱片，請套用45轉轉接器（參閱如下之右圖）。

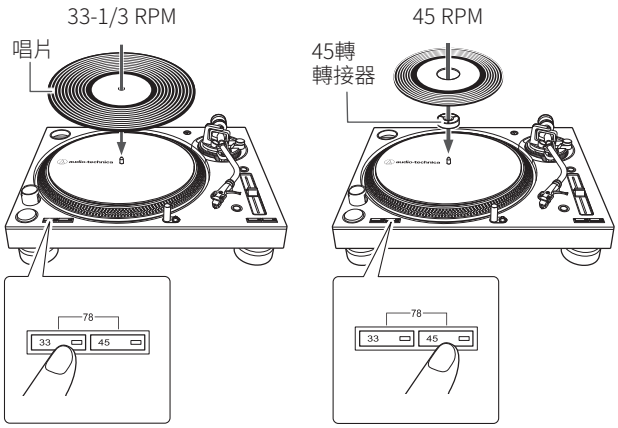

5. 設定轉盤轉速（33/45/78）以配合唱片。
   - 若要將轉盤速度設為78 RPM，請同時按壓33和45 RPM按鈕。

播放唱片

操作前請先降低擴大機、揚聲器等的音量。

1. 按下START/STOP按鈕。
   - 轉盤會開始旋轉。

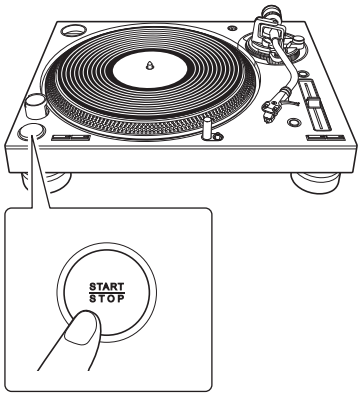

2. 將唱臂上升控制桿提升至UP位置，抬起唱臂。

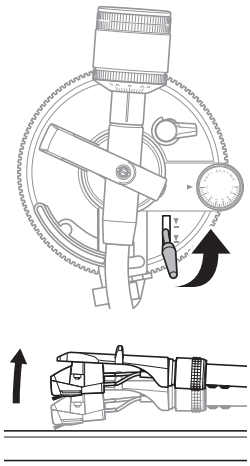

3. 將唱臂置於唱片的所需位置（溝槽）。

播放唱片

4. 將唱臂上升控制桿移至DOWN位置，放下唱臂。唱臂緩慢地下降至唱片處，開始播放。
   - 或者，也可跳過步驟2至4，並使用手指抬起唱頭蓋，將唱臂移至唱片的所需位置，然後輕輕放下唱頭，以開始播放唱片。
   - 請勿在播放中使本產品受到強烈衝擊。

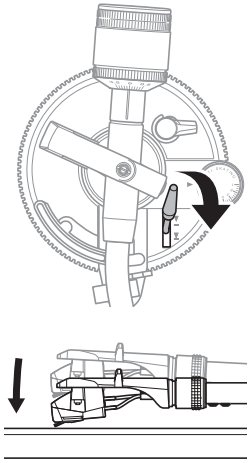

檢查和調整變調

1. 如果需要，請按下速度範圍按鈕，選擇8%、16%或24%變調範圍。然後向上或向下移動變調滑桿控制，以進行變調。
   - 變調滑桿控制有中心定點位置，變調變化為0%。
2. 電源開關旋鈕下方的藍燈亮起時，觀察轉盤邊緣的頻閃點。如果適當的一列頻閃點看似靜止，表示轉盤以正確的額定速率轉動。如果行點看起來向右移，表示轉盤以低於額定速度移動；如果行點看起來向左移，表示轉盤以高於額定速度移動。

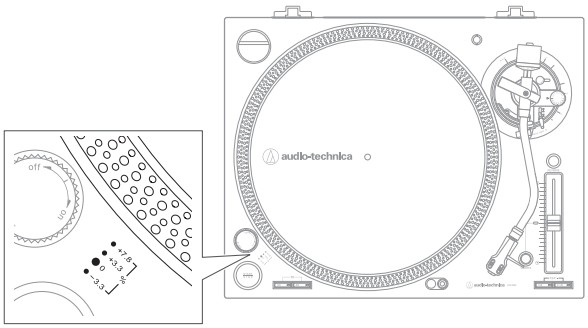

3. 如果按下石英晶振按鈕，則無論變調滑桿控制的位置如何，內部石英鎖都會維持精確的額定速率。

倒轉播放唱片

必要時，請按壓倒轉控制按鈕以反轉轉盤。

- 倒轉控制按鈕將亮燈。

暫停播放唱片

1. 在降低擴大機、揚聲器等的音量之後，用唱臂上升控制桿抬起唱臂。

停止播放唱片

1. 降低擴大機、揚聲器等的音量。

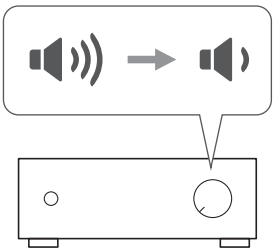

2. 提起唱臂上升控制桿。

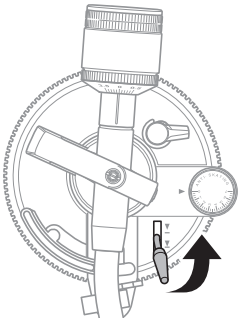

3. 將唱臂移回唱臂座，並使用鎖定夾固定。

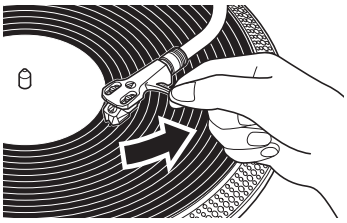

4. 如有使用唱針觸點照明燈，請按下唱針觸點照明燈將其關閉。
5. 請按壓START/STOP按鈕以停止轉盤轉動。
   - 轉盤減速，旋轉停止。
6. 將電源開關旋鈕轉至OFF的位置。
7. 在轉盤完全停止之後，取出唱片。

- 為防止唱片遭到刮傷或變形，請在使用之後將其取出。
- 務必使用隨附之轉盤。

保養

唱盤機本體

- 當唱盤機本體髒污或有灰塵時，請先拔掉電源線插頭，然後以柔軟乾布擦拭灰塵。
- 請勿使用苯、稀釋劑等。
- 長時間存放本產品時，請將電源線插頭從插座上移除，並以塑料包裹本設備；以免受潮。

針尖

- 若有灰塵和污垢附著於針尖之上，每次使用前請進行清潔。
- 若針尖污垢累積嚴重，建議使用針尖清潔組（另售）。將清潔刷以由後部往前方的方向，清潔針尖。

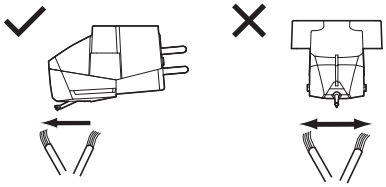

更換唱針

移除唱針

- 除了導致音質降低之外，唱片亦可能因為已磨損之針尖而損壞。
- 根據經驗，應在使用300至500小時之後更換唱針。
- 請先將本產品之電源線插頭從插座上移除。

1. 將唱頭蓋由唱臂卸下。
   - 以鎖定夾固定唱臂，然後小心取下唱頭蓋。
2. 取下唱頭的保護蓋後，在不接觸針桿、針尖以及磁鐵的情況下，按照箭頭所示方向往下拉，取下唱針。

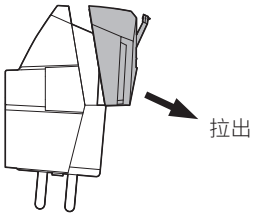

安裝交換針

1. 將新的交換針安裝至唱頭。

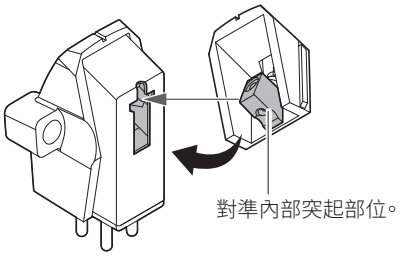

2. 將唱頭蓋鎖回唱臂。

更換唱頭

若要以另一市售的唱頭更換本產品隨附之唱頭(AT-XP3)，請參閱所用唱頭的使用說明書。更換舊唱頭之後，必須重新調整超距以及唱臂的平衡和針壓。

1. 將唱頭蓋由唱臂卸下。
   - 以鎖定夾固定唱臂，然後小心取下唱頭蓋。
2. 從唱頭上取下唱針。
3. 卸下導線接頭。
   - 小心不要損壞導線接頭。
4. 使用市售的非磁性螺絲起子卸下安裝螺絲，然後從唱頭蓋上取下唱頭。
5. 有關新唱頭的安裝說明及連接導線接頭的說明，請參閱使用說明書。

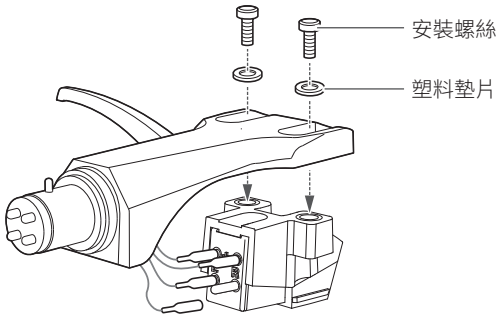

6. 使用市售的非磁性螺絲起子將兩顆螺絲擰緊，然後調整超距。
   - 調整完成之後，擰緊螺絲。
7. 將唱頭蓋裝回唱臂。
8. 調整唱臂的高度。
   - 調整時，請參閱以下的「調整唱臂的高度」。
9. 調整唱臂平衡和針壓。
   - 請參閱第8頁的「設定唱臂平衡」和「設定針壓」。

調整唱臂的高度

安裝非隨附之唱頭時，須在唱頭與唱片表面之間保持適當距離。將唱針置於唱片上之後，確認唱臂平行於唱片表面。若不平行，請調整唱臂的高度。

1. 旋轉唱臂高度鎖以解除唱臂的鎖定桿。

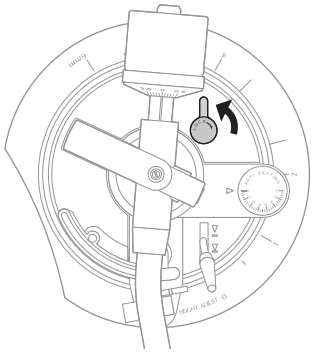

2. 旋轉唱臂高度調整轉盤並調整唱臂的高度。

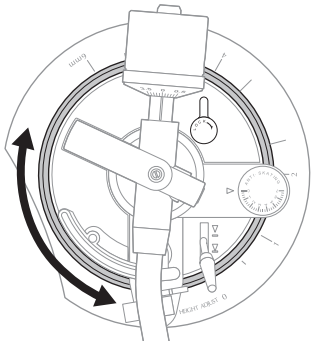

3. 調整完成之後，旋轉唱臂高度鎖，將唱臂放置就位。

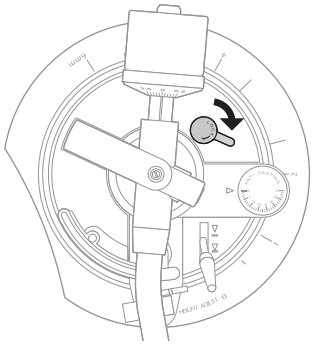

移動唱盤機時

使用本產品的原包裝材料，按照與打開包裝時相反的順序包裝唱盤機。若沒有包裝材料，請採取以下措施：

- 從插座上拔掉電源線插頭之後，取下轉盤，然後將其包裹起來，使其不會損壞。若在轉盤仍就位時移動本產品，可能會損壞轉軸。
- 以鎖定夾固定唱臂。
- 取下重錘。
- 在不卸下唱頭保護蓋的情況下，從唱臂上取下唱頭蓋，然後將整個唱頭蓋組件包裹起來，使其不會損壞。
- 以軟布包裹唱盤機本體，使其不會損壞。

故障排除

問題	解決措施
轉盤不旋轉。	• 電源線是否連接至插座？將電源線連接至插座。 • 電源線的插頭是否脫落？檢查插頭是否正確連接至本產品。
轉盤旋轉，但沒有聲音或音量很低。	• 唱頭的保護蓋是否仍在適當位置？移除唱頭的保護蓋。 • 唱臂是否在上升位置？降低唱臂。 • 所連接裝置（擴大機等）的功能設定和輸入是否正確？檢查所連接裝置的設定是否正確。 • 唱針是否損壞？檢查唱針，若有必要請進行更換。 • 唱針是否正確安裝於唱頭本體上？檢查唱頭，若有必要請進行調整。 • 針壓是否設定太重？調整針壓。
唱針「跳針」。	• 針壓設定是否設定太輕或太重？調整針壓。 • 抗滑設定是否正確？確認抗滑設定值是否與唱頭針壓值相同。 • 唱片是否變形？檢查唱片。 • 唱片是否遭到刮傷？檢查唱片。
發出嘯聲。	• 本產品是否受到來自地板、牆壁表面或周圍揚聲器的過量振動影響？減輕振動量，或將本產品安裝至不受振動影響的表面。 • 本產品是否安裝於不穩定的表面？檢查本產品的安裝表面是否合適。
播放唱片時有噪音。	• 唱頭針尖上是否有灰塵？若有灰塵附著於針尖，請用市售的清潔刷進行清潔。
播放唱片時的聲音太快或太慢。	• 本產品的轉速設定是否正確？使用轉盤速度按鈕，為播放中的唱片型式選擇正確的速度。 • 是否改變變調控制？請按壓石英晶振按鈕或將變調滑桿移回中心定點位置，以啟用石英鎖。
移動變調滑桿時沒有產生作用。	• 移動滑桿時，如果變調滑桿中心定點位置旁的LED指示燈恆亮藍色，表示啟動石英鎖。請按壓石英晶振按鈕，以停用石英鎖並啟動變調控制。LED指示燈應會關閉。
頻閃點難以觀看，或唱針照明燈非常暗。	• 環境光線過亮或螢光燈會干擾頻閃指示燈。可用手或唱片護套等遮蓋影響頻閃指示燈的明亮光線。
在播放中聽到哼聲。	• 接地線連接是否正確？確保已正確連接接地線。 • 唱頭蓋是否牢固地安裝於唱臂？確保鎖定環擰緊。

外型尺寸

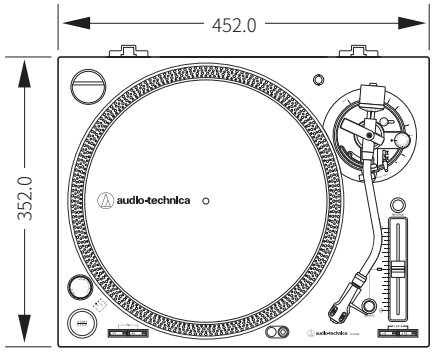

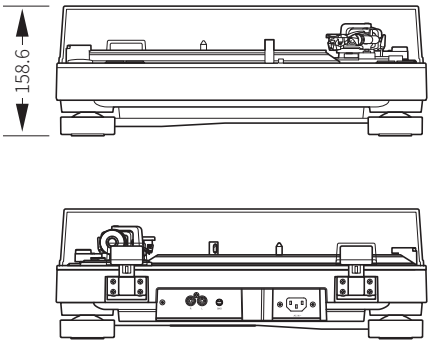

（單位：mm）

產品規格

唱盤機規格

型式	3速全手動操作
馬達	高扭力直流馬達
驅動方法	直接驅動
轉速	33-1/3 RPM、45 RPM、78 RPM
唱盤機轉盤	壓鑄鋁
啟動扭矩	> 2.2kgf.cm
制動系統	電子制動
顫動誤差	3kHz時，< 0.2% WRMS（33 RPM）
訊噪比	> 50dB
輸出電壓	5.5mV額定，1kHz，5cm/sec

唱臂規格

型式	靜態平衡S型唱臂，附可拆除式唱頭蓋
有效長度	230.5mm
超距	16mm
最高循軌誤差角度	小於3°
唱針壓力調整範圍	0至4g
適用的唱頭重量範圍	3.5至8.5g

唱頭與唱頭蓋規格

唱頭型號	AT-XP3
唱頭型式	雙動磁VM型
建議的阻抗匹配	47,000歐姆
輸出電壓	5.5mV (1kHz, 5cm/sec)
唱針	0.6mil接合型圓錐唱針
針桿	碳纖維ABS
針壓範圍	2.0至4.0g（標準為3.0g）
唱頭重量	6.2g
唱頭蓋型號	AT-HS6
唱頭蓋重量	9g（含導線）
唱頭蓋超距調整範圍	± 5mm

一般規格

電源供應要求	115至230VAC，50/60Hz
電力消耗	6W
外型尺寸	452.0mm × 352.0mm × 158.6mm（寬×深×高）
重量	10.0kg（不含防塵蓋）
配件	防塵蓋、羊毛墊、轉盤、重錘、唱頭蓋(AT-HS6)及VM型立體聲唱頭(AT-XP3)、45轉轉接器、防塵蓋鉸鏈、RCA音源線（約1.4m）、電源線
交換針（另售）	ATN-XP3
更換唱頭蓋（另售）	AT-HS6

產品規格若因改良而有所變動，恕不另行通知。

Audio-Technica Corporation
2-46-1 Nishi-naruse, Machida, Tokyo 194-8666, Japan
©2019 Audio-Technica Corporation
Global Support Contact: www.at-globalsupport.com
162501390-10-01 ver.1 2019.06.01