audio-technica

ATH-M50xSTS

直播專用耳機麥克風組

使用說明書

Traditional Chinese

安全上的注意事項

- 若於駕駛時使用耳機，請遵循手機和耳機使用的相關法律規定。
- 請勿於無法聽到周遭環境聲音將導致嚴重危險的地方使用本產品（例如鐵路交叉口、火車站和建築工地）。
- 為了防止損害您的聽力，請勿以過高音量使用。長期以過大音量聆聽，可能造成暫時或永久性的聽力損害。
- 若因與產品的直接接觸，造成皮膚出現過敏現象時，請勿繼續使用。
- 請勿拆解、改造或試圖修理本產品。
- 請留意勿讓身體部位被夾入本產品機殼與支臂的間隙。

使用上的注意事項

- 使用前，請務必閱讀所連接設備的使用說明書。
- 使用本產品時，若發生連接裝置之儲存記憶消失等情形，本公司恕不負擔任何責任。
- 搭乘公共交通工具或處於其他公共場所時，請注意音量，避免造成他人困擾。
- 連接本產品之前，請將欲連接設備之音量調至最低。
- 在乾燥環境中使用本產品時，耳朵可能會有刺痛感。這是由於積聚在人體上的靜電所造成的，並非產品故障。
- 請勿使本產品受到強烈撞擊。
- 請勿將本產品放置於日照直射處、暖氣設備附近，高溫多濕或多塵的場所。此外，請勿讓本產品受潮。
- 本產品於使用一段時間後，有可能因為紫外線（尤其是陽光直射）和磨損而發生褪色情況。
- 請勿對本產品施加過大的應力或壓力，否則可能導致損壞或變形。
- 請確保握住插頭連接/拔下隨附的導線。直接拉扯隨附的導線會導致斷線和觸電的危險。
- 請勿將導線纏繞在架子、家具或其他物品上。請勿讓導線受到擠壓。

結構名稱及其功能

耳機麥克風

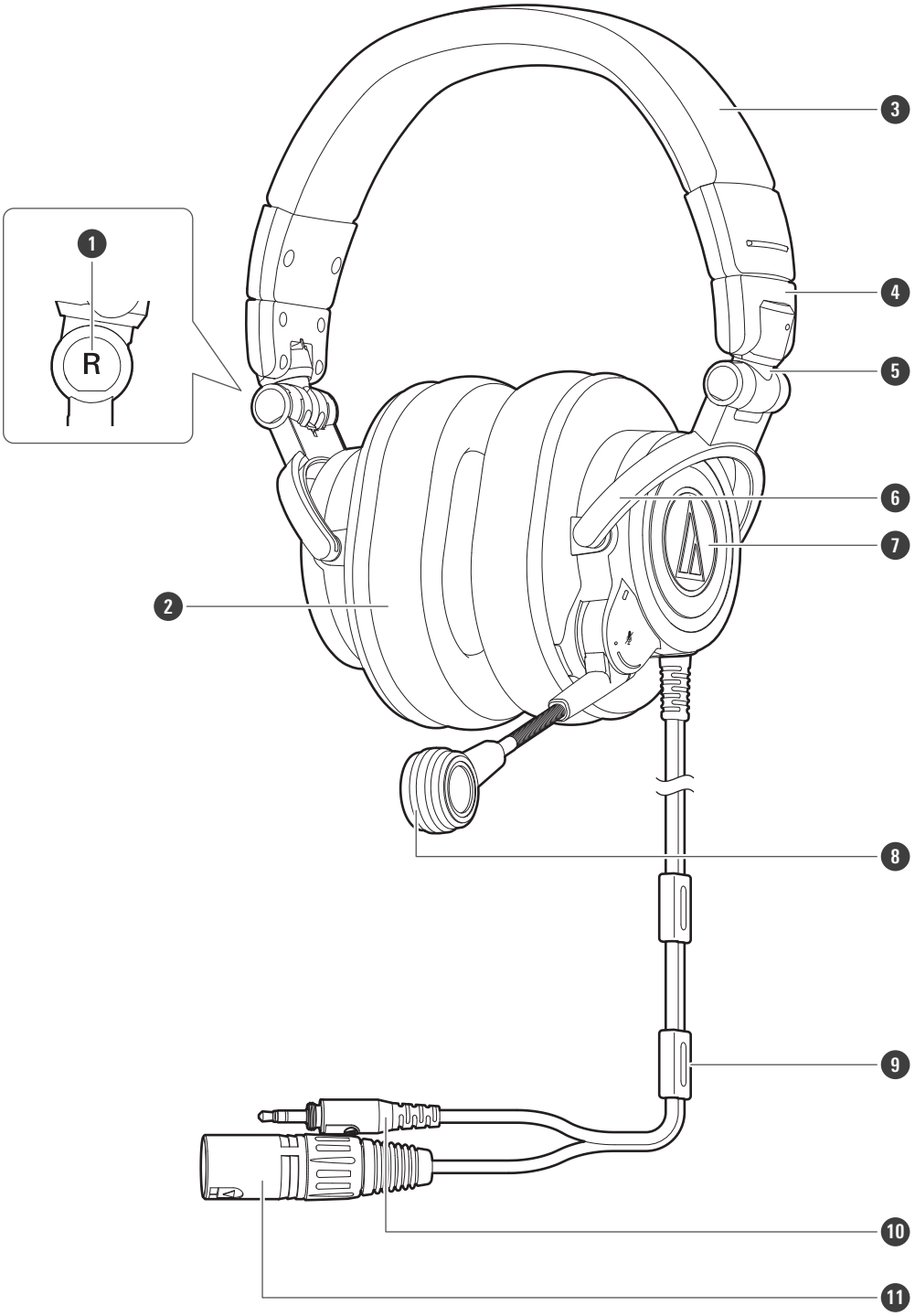

1. 左/右（L/R）指示燈
2. 耳罩
3. 頭帶
4. 滑軌

5. **轉軸**
6. **支臂**
7. **機殼**
8. **麥克風**
9. **整線扣**
10. **φ3.5mm鍍金立體聲3極迷你插頭**
11. **XLR-M端子（3針）**

附屬品

1



2

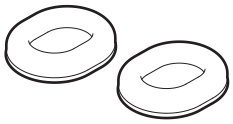

1. **φ6.3mm立體聲插頭**
2. **耳墊**

   出廠時已於機身上安裝舒適且透氣性佳的網罩耳墊。

耳墊

本產品隨附兩種類型的耳墊。可依據使用需求進行替換。

耳墊類型	描述
網罩耳墊	由舒適且透氣性極佳的網罩材料製成。出廠時此耳墊已安裝於耳機本體上。
皮革耳墊	與ATH-M50x使用的耳墊相同。由皮革材料製成，強調音質和與密閉性。

佩戴本產品

請將本產品標有「L」（左）的一端戴至左耳，標有「R」（右）的一端戴至右耳，上下滑動滑軌使耳罩包覆耳部，接著調整頭帶。

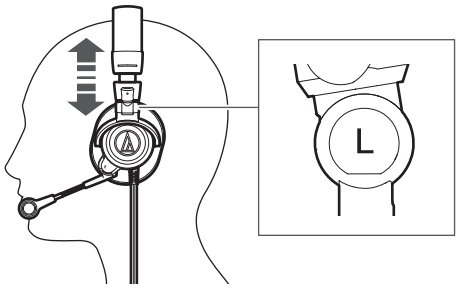

可旋式結構

您可以將機殼收摺為扁平狀。

- 可旋式結構無法旋轉超過90度。請勿過度用力。

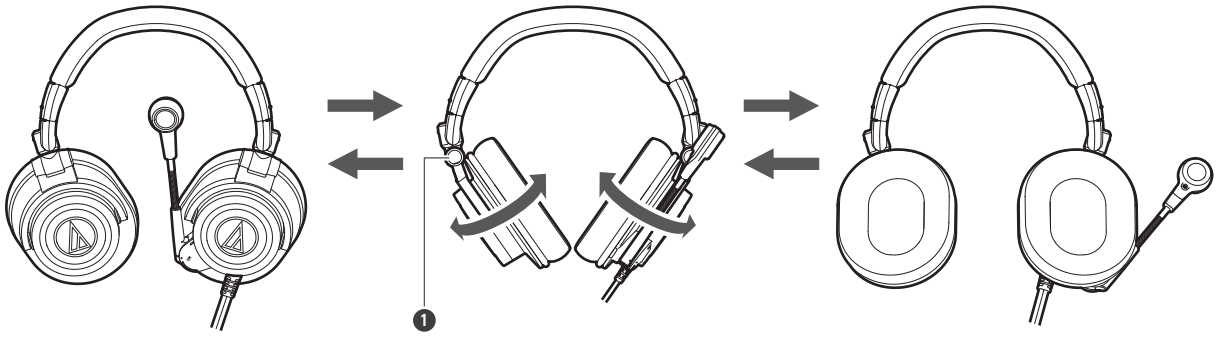

❶ 轉軸

輕巧收摺

可以將轉軸作為支點，將機殼向頭帶內側收摺。

- 請勿讓手指夾入轉軸。
- 使用本產品時，請將機殼還原至原位再行使用。

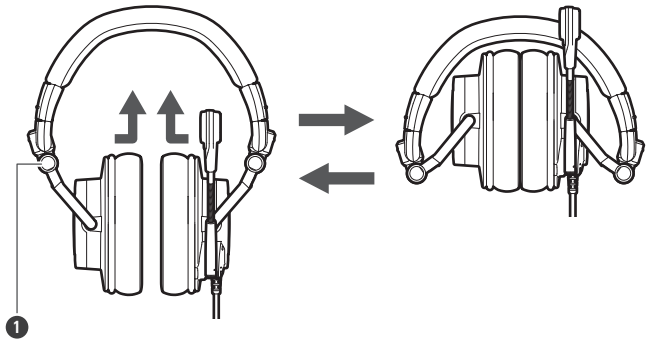

1 轉軸

使用本產品

- 以連接和使用音訊介面為例進行說明。
- 請參閱要連接的音訊介面的使用說明書並正確使用。
- 須透過支援幻象電源的麥克風輸入（平衡輸入）音訊介面才可使用本產品的麥克風功能。請先行確認欲連接之音訊介面的規格再行使用。
- 如需連接至音訊介面（如混音器等）以外的設備時，請參閱該設備的使用說明書以確認如何正確連接並使用。

1 確認音訊介面未開啟。

- 確認幻象電源已關閉。
- 確認麥克風增益和耳機音量已設定為最小值。因產品突發的過大聲響可能會導致產品損壞或造成聽力受損。

2 將φ3.5mm鍍金立體聲3極迷你插頭連接至音訊介面上的耳機插孔。

3 將XLR-M端子（3針）連接至音訊介面上的XLR插孔。

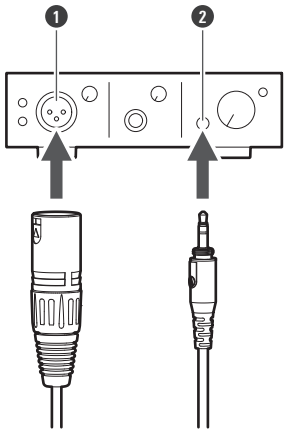

1 XLR插孔
2 耳機插孔

4 使用USB線將音訊介面連接至電腦。

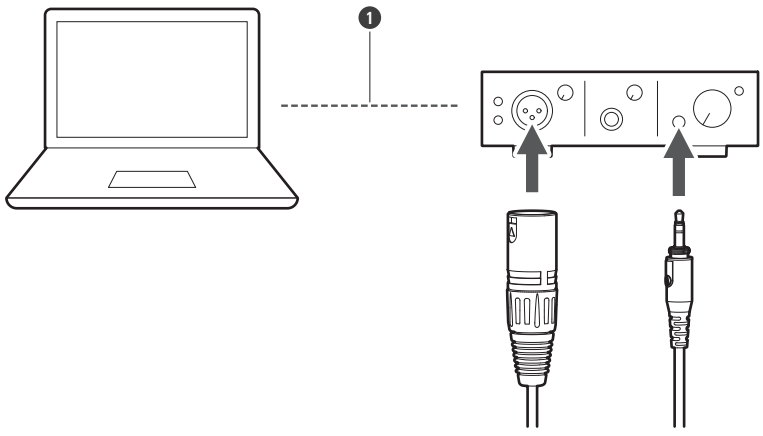

1 USB線（包括音訊介面）

5 **確認音訊介面已開啟，並開啟幻象電源。**

6 **將本產品標示「L」的一側戴至左耳，標示「R」的一側戴至右耳，然後滑動滑軌來調節頭帶長度。**

7 **調整麥克風到靠近嘴角的位置。**

8 **操作音訊介面並調整麥克風增益和耳機音量。**

- 在音訊介面的幻象電源開啟的情況下，請勿插入或拔下XLR-M端子（3針）。以避免產生過大噪音使產品或音訊介面受損。

麥克風靜音

1 **上移麥克風可使麥克風靜音。**

- 要取消靜音，請下移麥克風。

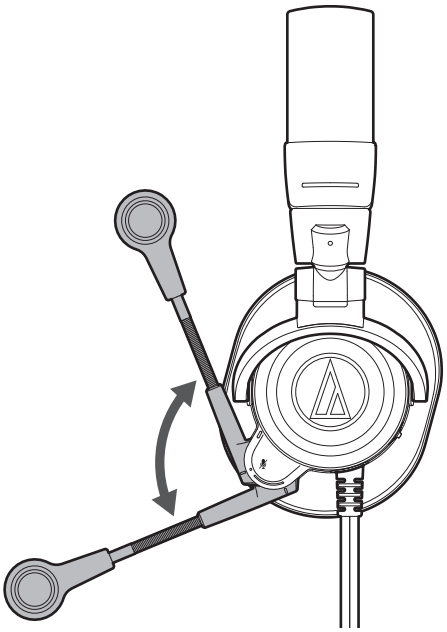

清潔保養方法

為能夠長久使用，請養成定期清潔本產品的習慣。清潔保養時，請勿使用酒精、油漆稀釋劑或其他有機溶劑。

- 請用乾布擦拭耳機和導線的控制器。
- 導線使用後若有汗水或灰塵等，請立即用乾布擦淨。如果在髒污的狀態下使用，可能會導致導線隨時間劣化而變硬，並造成故障。
- 導線的插頭若有髒污，請用乾布擦拭。如於插頭表面髒污的情況下持續使用，會導致聲音不穩定或失真。
- 請以清潔的乾布擦拭耳罩和頭帶。若不擦拭汗水而留下汗漬，可能導致耳罩、頭帶褪色。如果受潮，建議用乾布擦拭去除污垢後於陰涼處風乾。

- 如果長期不使用本產品，請避開高溫、潮濕處，存放於通風良好的地方。
- 耳罩為消耗品。耳罩可能因使用或保存情況而劣化。有關更換耳罩或其他修理的詳情，請聯繫當地的「鐵三角」經銷商。

產品規格

耳機組件

型式	密閉式動圈
驅動單元	φ45mm
靈敏度	99dB/mW
頻率響應	15～28,000Hz
最大承受功率	1,600mW
阻抗	38Ω

麥克風

型式	背極式駐極體電容型
指向特性	單向
靈敏度	-44.5dB（0dB=1V/Pa，於1kHz）
頻率響應	50～20,000Hz（於3cm）
幻象電源	直流11～52V，2mA

其他

重量（不含導線）	約330g
導線長度	2.0m
插頭	3針XLR-M型插頭，φ3.5mm鍍金立體聲迷你插頭/3極
附屬品	耳墊，φ6.3mm立體聲插頭
另售	耳墊，φ6.3mm立體聲插頭

- 因改良而有所變更時，恕不另行告知。

株式会社オーディオテクニカ
〒194-8666 東京都町田市西成瀬2-46-1
www.audio-technica.co.jp

Audio-Technica Corporation
2-46-1 Nishi-naruse, Machida, Tokyo 194-8666, Japan
www.audio-technica.com
©2023 Audio-Technica Corporation
Global Support Contact: www.at-globalsupport.com
382908150-10-01 ver.1 2023.02.15